平成30年度三重県高校総体　兼　全国・東海高校総体予選大会

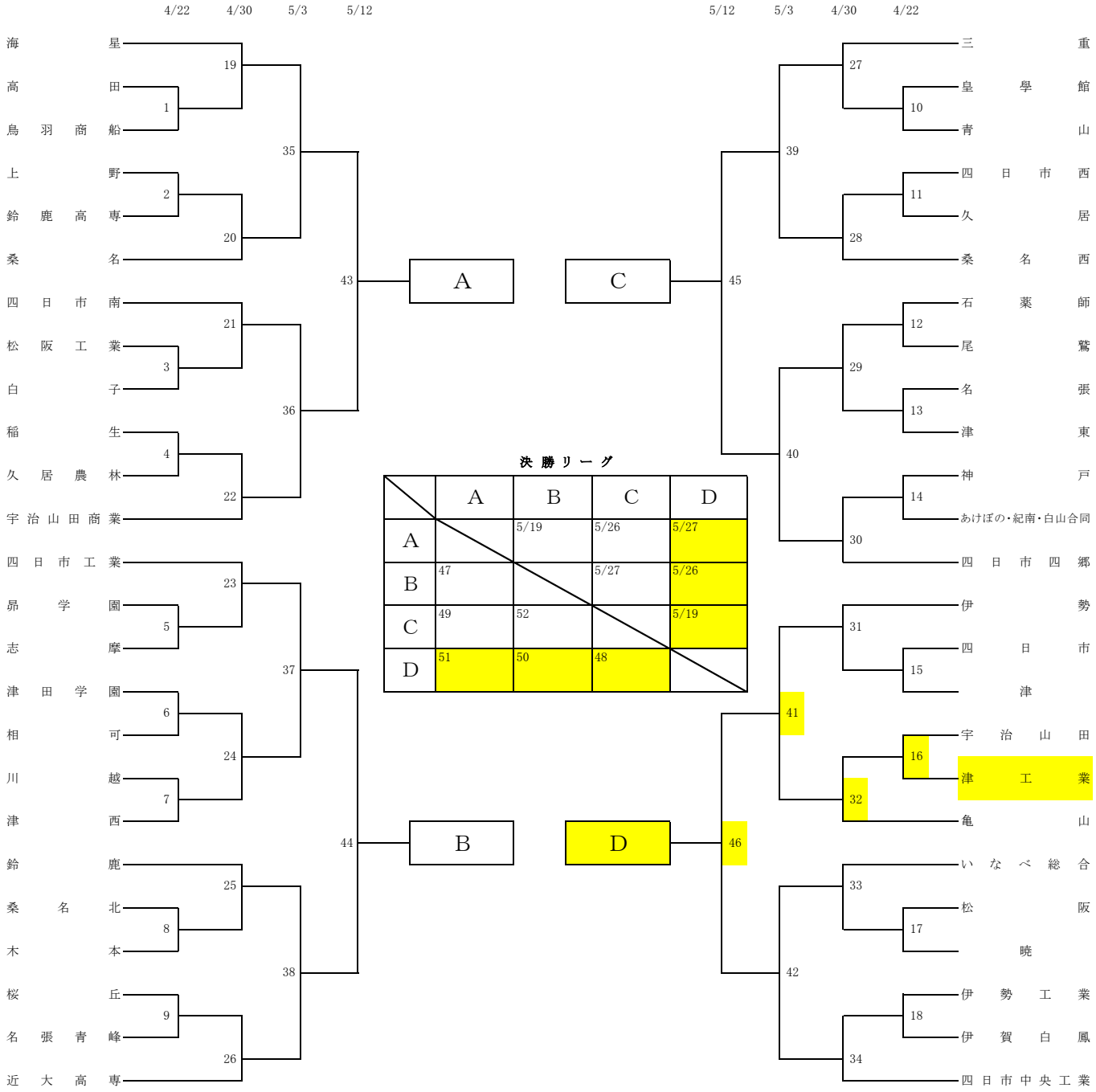

決勝リーグ

	A	B	C	D
A		5/19	5/26	5/27
B	47		5/27	5/26
C	49	52		5/19
D	51	50	48	

５０校