令和３年度　宮城県高等学校総合体育大会　サッカー競技

【試合球】
【モ】：モルテンペレ-ダ5000
【ミ】：ミカサSVC5500
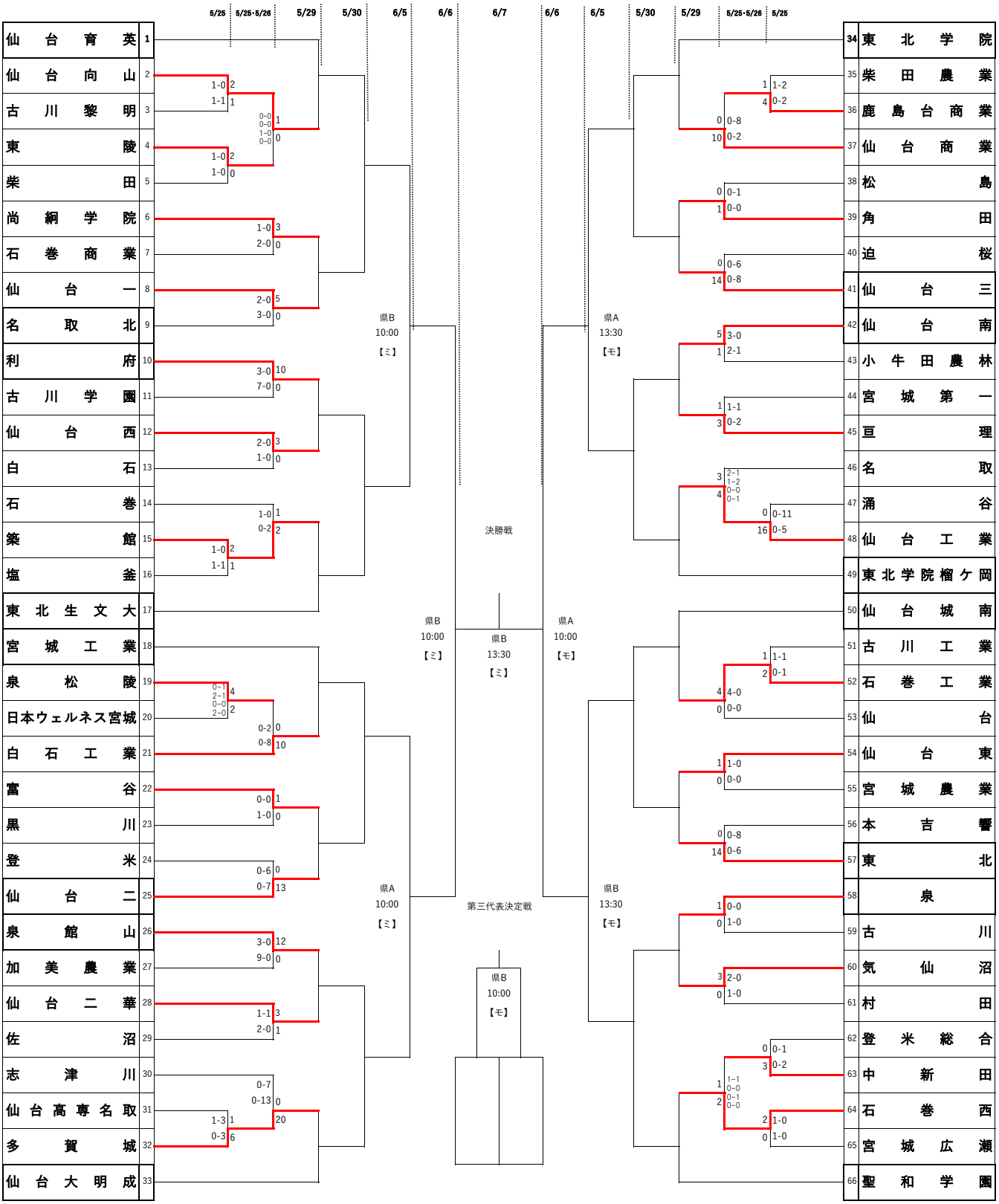
【試合会場】
県Ａ：みやぎ生協めぐみ野サッカー場Ａグランド
県Ｂ：みやぎ生協めぐみ野サッカー場Ｂグランド
松フ①：松島フットボールセンターピッチ１
松フ②：松島フットボールセンターピッチ２
七浜：七ヶ浜スタジアム
松運：松島運動公園多目的グランド
石巻：セイホクパーク石巻フットボールフィールド第１
亘理：亘理町鳥の海サッカー場
東松島：東松島運動公園多目的グランド