令和2年度　第99回全国高校サッカー選手権宮城県大会

【試合球】
【プ】:プーマエリート2.2
【モ】:モルテンペレ-ダ5000
【ミ】:ミカサSVC5500
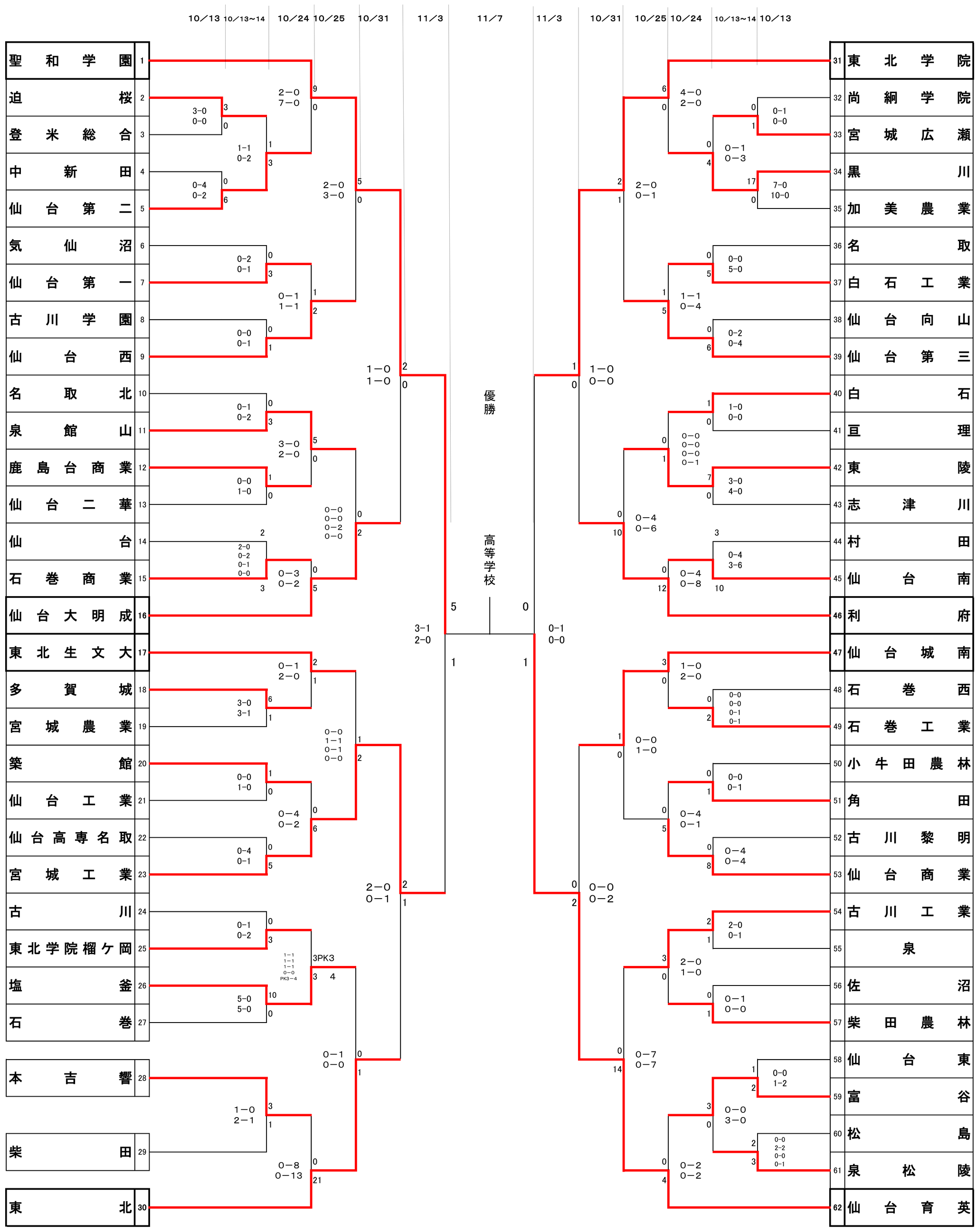
【試合会場】
ユアスタ:ユアテックスタジアム仙台
宮スタ:キューアンドエースタジアムみやぎ
県A:みやぎ生協めぐみ野サッカー場Aグラウンド
県B:みやぎ生協めぐみ野サッカー場Bグラウンド
泉総:泉総合運動場
七ヶ浜:七ヶ浜サッカースタジアム
松フ①:松島フットボールセンターピッチ1
松フ②:松島フットボールセンターピッチ2
松運:松島運動公園多目的グランド
アディ:アディダススポーツパーク
石巻:セイホクパーク石巻フットボールフィールド第1
亘理:亘理町鳥の海サッカー場