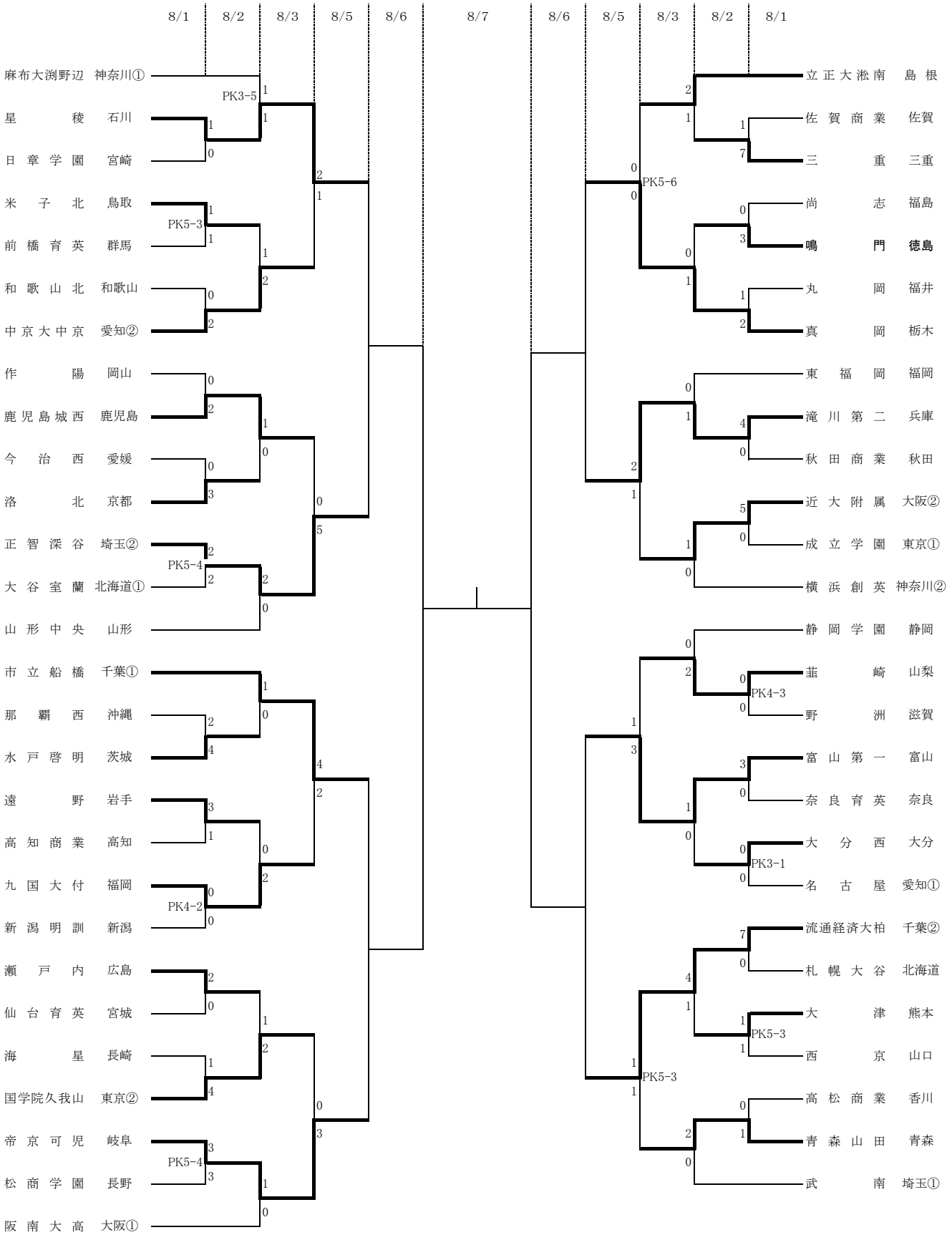平成25年度　全国高等学校総合体育大会　サッカー競技　男子の部　福岡県